Вентиляторы осевые ВО 06-300

ВО 06-300
ВО 06-300 В (В1)
ВО 06-300 (ВК3)

№3,15
№ 4
№ 5
№ 6,3
№ 8
№ 10
№12,5

Общие сведения

• Низкого давления
• Одностороннего всасывания
• Количество лопаток - 3

Назначение

Вентиляторы типа ВО 06-300 применяются в стационарных системах вентиляции и воздушного отопления производственных, общественных и жилых зданий.

Варианты изготовления

• ВО 06-300 - общего назначения из углеродистой стали
• ВО 06-300 В (В1) - взрывозащищенные из разнородных металлов
• ВО 06-300 В2 (ВК3) - взрывозащищенные из алюминиевых сплавов

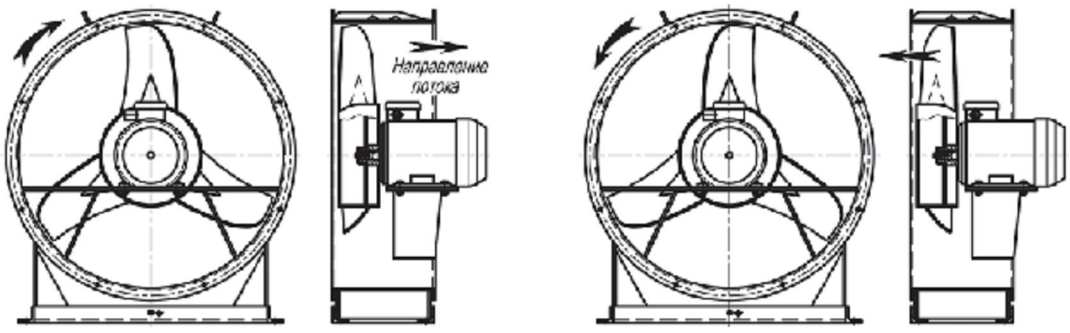

Исполнение 1 Исполнение 2

Рис. 75. Варианты исполнения вентиляторов осевых ВО 06-300.

Условия эксплуатации

Вентиляторы эксплуатируются в условиях умеренного (У) и тропического (Т) климата второй и третьей категории размещения по
ГОСТ 15150-69.

При обеспечении защиты двигателя от атмосферных воздействий допускается использование вентиляторов в условиях умеренного климата первой категории размещения.

Вентиляторы могут эксплуатироваться в сейсмически опасных зонах.

Температура окружающей среды от -40ºС до +40ºС (45ºС для вентиляторов тропического исполнения).

Вентиляторы используются для перемещения воздуха и других газовых смесей с содержанием пыли и твердых примесей не более
100 мг/м^3 и не содержащих липких веществ и волокнистых материалов.

Информация по температуре перемещаемой среды вентиляторами, а также ограничения условий эксплуатации взрывозащищенных вентиляторов находятся в таблице “Исполнение вентиляторов по назначению и материалам” (стр. 6 и 7).

Технические характеристики

Таб. 47. Технические характеристики вентиляторов осевых ВО 06-300.

№ вент.	Электродвигатель			Параметры в рабочей зоне		Масса, кг
	Типоразмер	Мощность, кВт	Частота вращения, мин$^{-1}$	Производительность, 10^3*м^3/ч	Полное давление, Па	
3,15	АИР56В4	0,18	1500	2,0-2,8	50-10	11,5
4	АИР56А4	0,12	1500	2,0-3,2	90-25	13,5
	АИР63А4	0,25	1500	2,0-3,2	90-25	15,5
	АИР71А2	0,75	3000	4,2-6,8	410-110	18,4
5	АИР63В4	0,37	1500	4,8-7,1	128-62	20,7
	АИР71А4	0,55	1500	4,8-7,1	128-62	22,5
6,3	АИР80А4	1,1	1500	9,6-15,0	213-110	34,5
	АИР80А6	0,75	1000	6,4-10,05	96-50	35,0
8	4АМ80А6	0,75	1000	13,9-18,3	121-81	59,8
	4АМ100S4	3,0	1500	21,4-28,2	296-185	75,0
10	4АМ112МА6	3,0	1000	28,0-36,9	207-136	105,5
12,5	4АМ132S8	4,0	750	41,4-54,5	186-122	214,5

Габаритные и присоединительные размеры

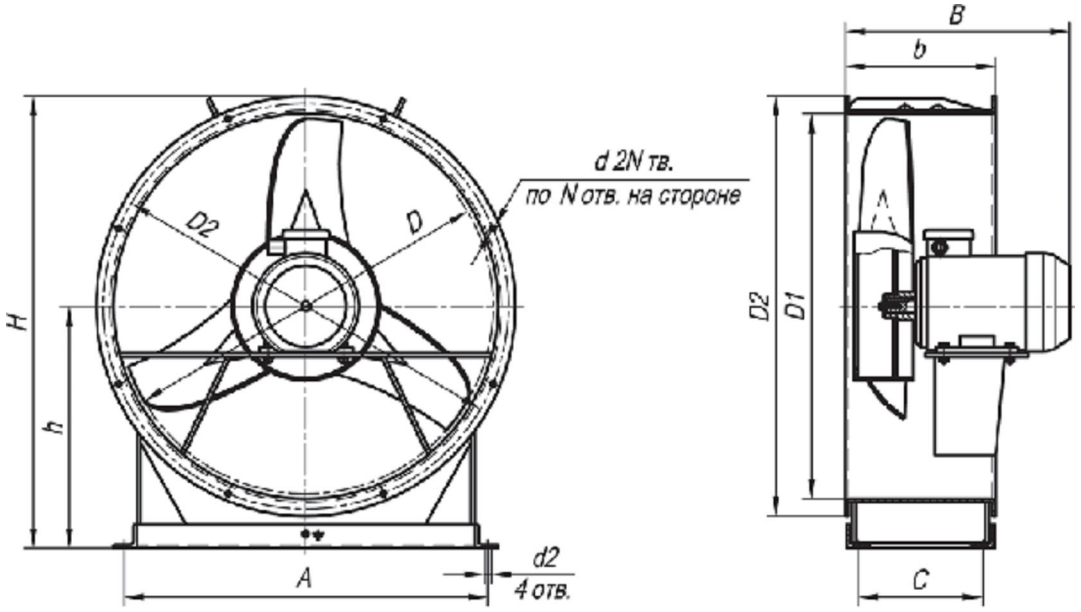

Рис. 76. Габаритные и присоединительные размеры вентиляторов осевых типа ВО 06-300.

Таб. 48. Габаритные и присоединительные размеры вентиляторов осевых типа ВО 06-300.

№	Размеры, мм	N

вент.	D	D1	D2	D3	d	d2	A	Bmax	b	C	H	h	
3,15	315	320	350	370	8	12	270	269	135	95	437	240	8
4	400	405	430	455	10	12	350	316	160	120	510	270	8
5	500	510	535	560	10	12	450	346	200	155	628	335	8
6,3	630	640	660	690	10	12	550	396	250	200	763	400	8
8	800	820	850	880	10	14	750	478	320	265	979	515	8
10	1000	1005	1040	1096	14	14	900	543	400	330	1208	650	16
12,5	1250	1266	1310	1357	14	14	1100	643	460	350	1444	750	24

Аэродинамические характеристики

ВО 06-300 №3,15

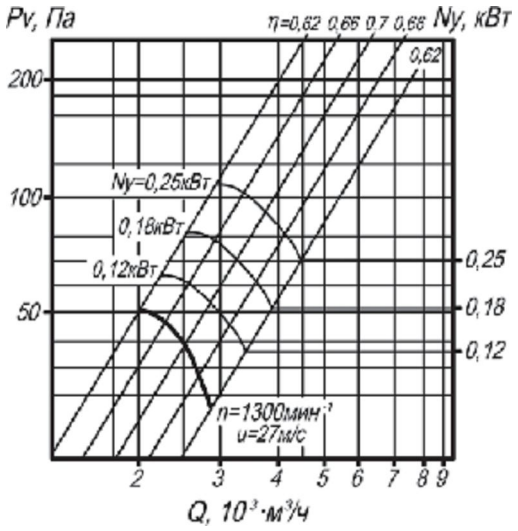

ВО 06-300 №4

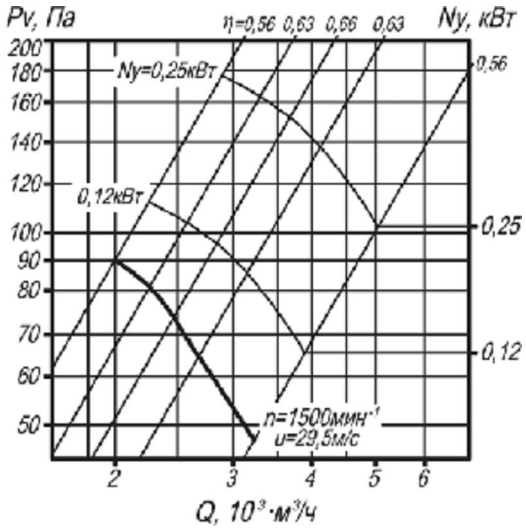

ВО 06-300 №5

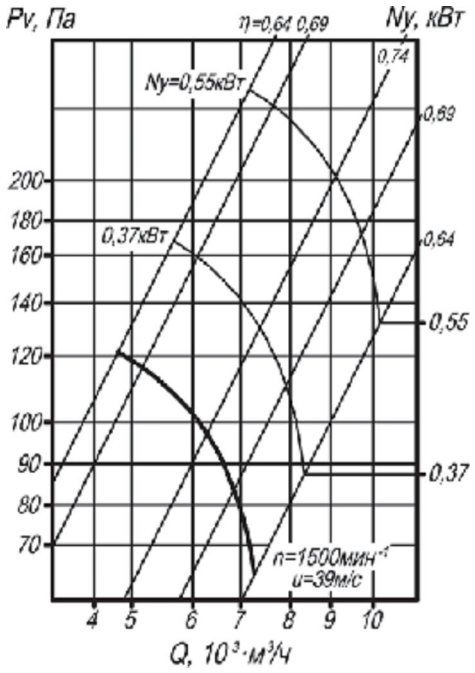

ВО 06-300 №6,3

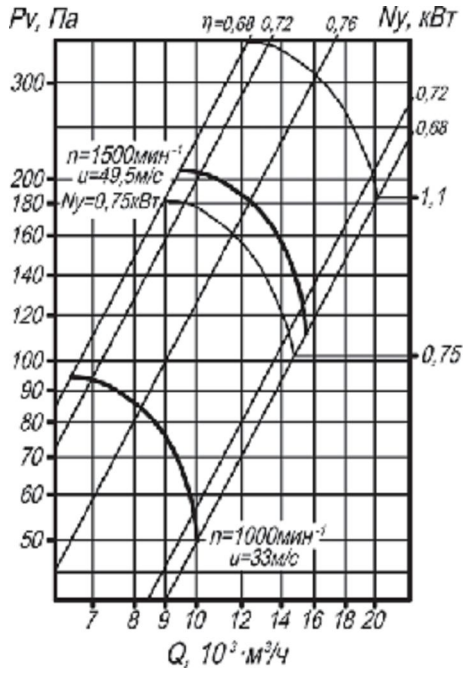

Рис. 77. Аэродинамические характеристики вентиляторов осевых ВО 06-300 №3,15; №4; №5; №6,3.

ВО 06-300 №8

ВО 06-300 №10

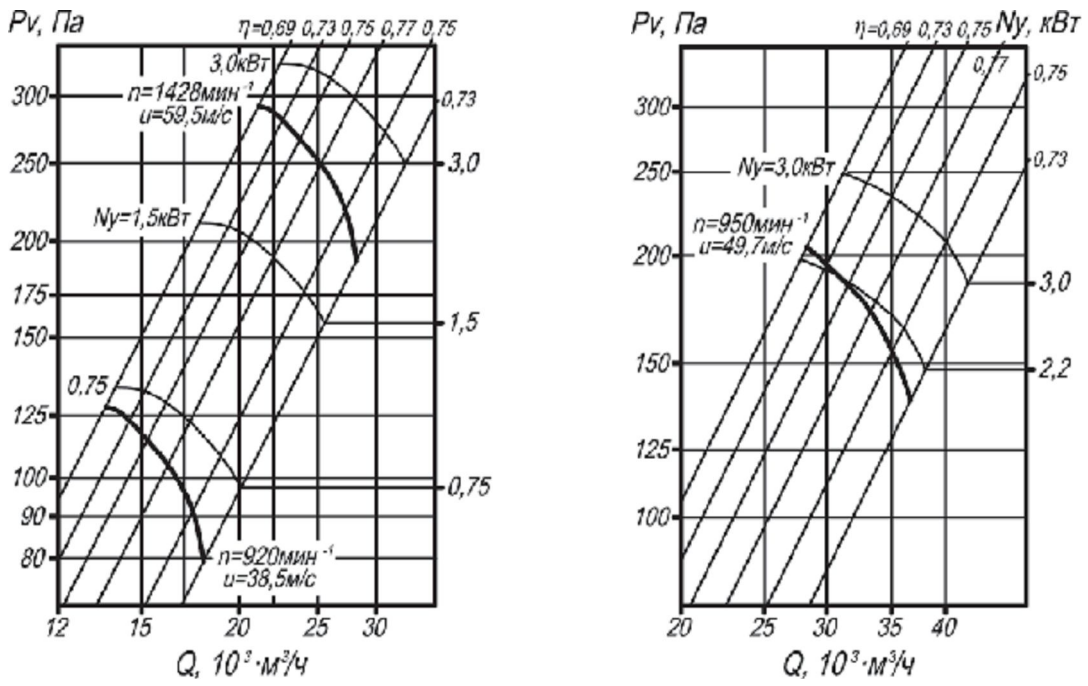

ВО 06-300 №12,5

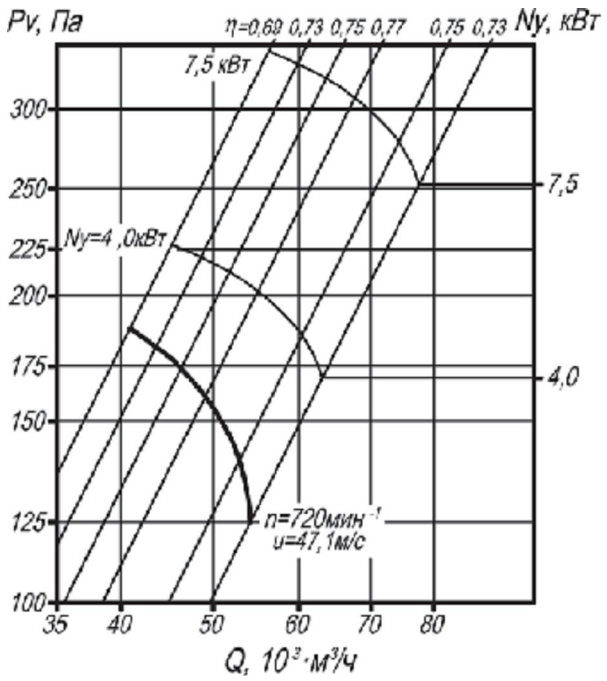

Рис. 78. Аэродинамические характеристики вентиляторов осевых ВО 06-300 №8; №10; №12,5.

Акустические характеристики

Таб. 49. Акустические характеристики, измеренные со стороны нагнетания на номинальном режиме работы вентиляторов осевых ВО 06-300.

№ вен.	n, мин⁻¹	Значение Lpl, дБ в октавных полосах f, Гц								LpA, дБА
		63	125	250	500	1000	2000	4000	8000	
4	1500	73	80	78	78	74	68	61	55	84
5	1500	84	85	85	84	81	75	67	60	90
6,3	1000	82,5	83	85	85	81	75	68	61	90
	1500	91,5	92	94	94	90	84	77	70	99
8	920	91	93	94	95	91	86	76	71	100

	1420	*100*	*102*	*103*	*104*	*100*	*95*	*85*	*80*	*109*
10	*950*	*99*	*101*	*102*	*103*	*99*	*94*	*84*	*79*	*108*
12,5	*720*	*100*	*102*	*103*	*104*	*100*	*95*	*85*	*80*	*109*

Акустические характеристики измерены со стороны нагнетания при номинальном режиме работы вентилятора. На стороне всасывания уровни звуковой мощности на 3 дБ ниже уровня, приведенных в таблице.

На границах рабочего участка аэродинамические уровни звуковой мощности на 3 дБ выше уровня звуковой мощности, соответствующего номинальному режиму работы вентилятора.