Вентиляторы крышные ВКРм-ДУ

ВКРм-5 ДУ
ВКРм-6,3 ДУ
ВКРм-8 ДУ
ВКРм-10 ДУ
ВКРм-12,5 ДУ

Общие сведения

- Низкого давления
- Одностороннего всасывания
- Назад загнутые лопатки
- Количество лопаток - 13 (№5-8) и 12 (№10-12,5)
- Вентиляторы ВКРм могут комплектоваться стаканами, клапанами и поддонами
- По спецзаказу возможно изготовление вентиляторов № 3,15 и №4.

Назначение

Вентиляторы типа ВКРм-ДУ применяются в стационарных аварийных системах вытяжной вентиляии для удаления возникающих при пожаре газов и одновременного отвода тепла за пределы помещения. Вентиляторы могут перемещать газовоздушные смеси с температурой до 400°С в течении 120 минут и до 600°С в течении 60 минут.

Условия эксплуатации

Вентиляторы эксплуатируются в условиях умеренного (У) и тропического (Т) климата второй и третьей категории размещения по
ГОСТ 15150-69.

Температура окружающей среды от -40°С до +40°С (от -10°С до 45°С для вентиляторов тропического исполнения).

Перемещаемая среда в обычных условиях не должна содержать липких веществ, волокнистых материалов, паров или пыли, иметь агрессивность по отношению к углеродистым сталям выше агрессивности воздуха и содержасть пыль и другие твердые примеси в концентрации более 10 мг/м^3.

Технические характеристики

Таб. 12. Технические характеристики вентиляторов ВКРм-ДУ.

№ вентилятора	Электродвигатель		Частота вращения рабочего колеса, мин $^{-1}$	Параметры в рабочей зоне				Массаl вентилятора, не более, кг
	Типоразмер	Мощность, кВт		Производительность, 10^3*м^3/час	Статич. давление, Па t=20°С	Статич. давление, Па t=400°С	Статич. давление, Па t=600°С	
ВКРм №5ДУ	АИР80А6	0,75	915	2,8-6,5	250-0	110-0	85-0	70
	АИР90L4	2,2	1420	4,3-10,2	590-0	255-0	195-0	79
ВКРм №6,3 ДУ	АИР100L6	2,2	950	5,9-13,5	430-0	185-0	145-0	118
	АИР112М4	5,5	1435	8,9-20,4	980-0	425-0	325-0	149
ВКРм №8ДУ	АИР112МВ8	3	710	9,2-22,0	430-0	185-0	145-0	203
	АИР132S6	5,5	960	12,6-27,5	810-0	350-0	270-0	216
ВКРм	АИР132М8	5,5	730	36,0-39,6	430-0	180-0	140-0	340

№10 ДУ	АИР160S8	7,5	730	19,4-39,6	590-0	250-0	200-0	382
	АИР160М6	15	973	25,9-53,3	1040-0	470-0	370-0	412
ВКРм №12,5ДУ	5А160М16	4	370	11,0-35,0	270-0	115-0	90-0	580
	АИР160М12	5,5	470	14,0-45,0	430-0	185-0	145-0	580
	5А200М8	18,5	730	20,8-67,0	960-0	415-0	320-0	665

Габаритные и присоединительные размеры

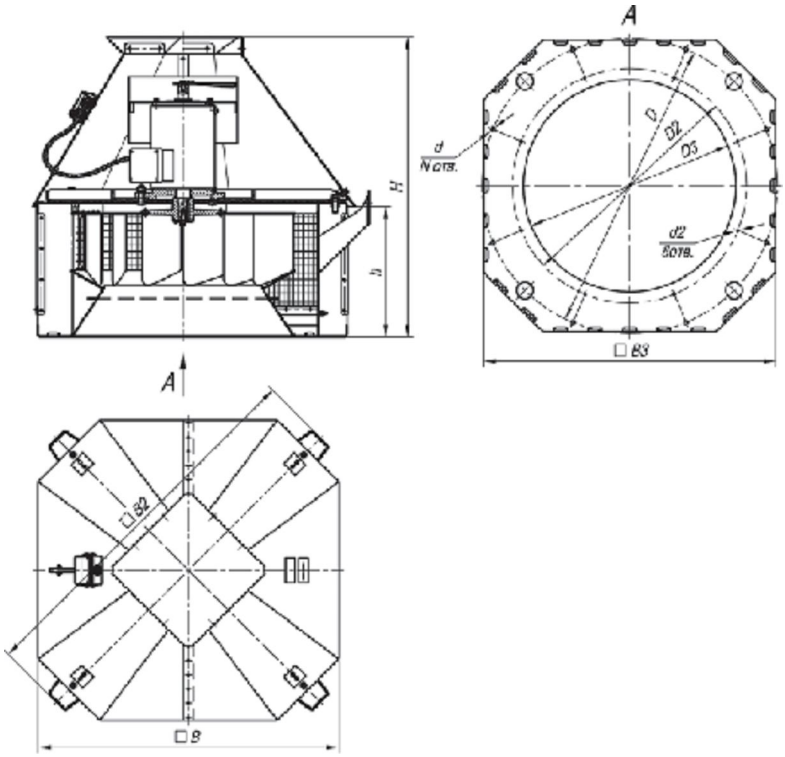

Рис. 23. Габаритные и присоединительные размеры ВКРм №5-10 ДУ.

Таб. 13. Габаритные и присоединительные размеры ВКРм №5-10 ДУ.

№ вент.	Размеры, мм										N
	D	**D2**	**D3**	**d**	**d2**	**B**	**B2**	**B3**	**H**	**h**	
5	595	490	430	16	М8	620	895	640	750	320	8
6,3	772	660	595	16	М8	910	1180	880	945	395	8
8	1072	850	770	16	М8	1085	1340	1050	1080	470	8
10	1272	1040	920	18	М12	1385	1735	1350	1390	625	8

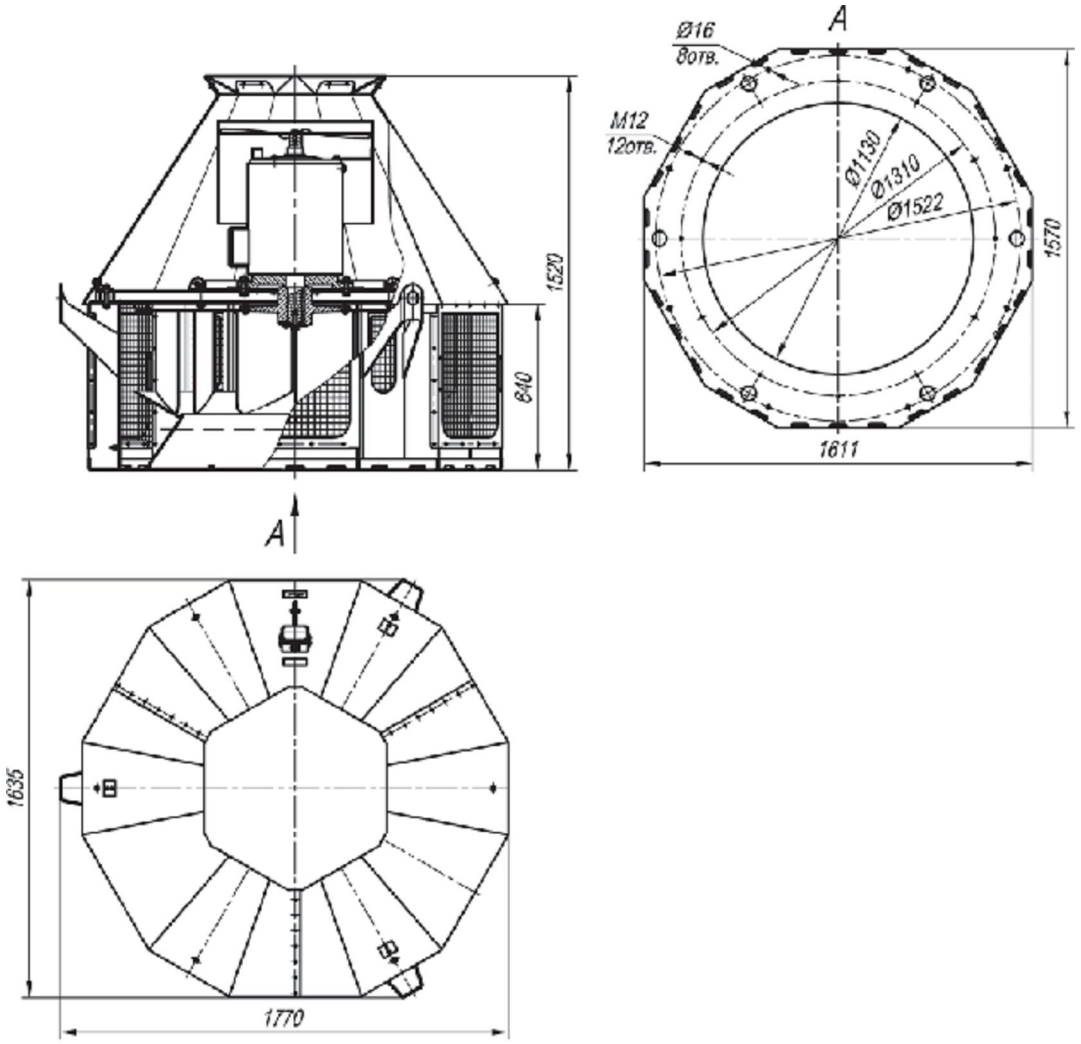

Рис. 24. Габаритные и присоединительные размеры ВКРм №12,5 ДУ.

Акустические характеристики

Таб. 14. Акустические характеристики вентиляторов крышных ВКРм ДУ.

№ вен.	n, мин$^{-1}$	Значение Lpi, дБ в октавных полосах f, Гц								LpA, ОБА
		63	125	250	500	1000	2000	4000	8000	
№5	915	73	81	83	84	80	75	65	56	85
№6,3	950	76	83	87	92	87	80	72	64	92
№8	710	88	93	89	90	87	81	73	69	92
№10	700	89	93	89	91	87	82	73	69	93
	950	93	97	98	99	96	86	79	74	103
№12,5	370	85	89	90	87	81	73	69	60	88
	470	92	95	96	93	87	79	74	66	94
	750	96	99	100	99	97	87	79	75	104

Акустические характеристики измерены со стороны нагнетания при номинальном режиме работы вентилятора. На стороне всасывания уровни звуковой мощности на 3 дБ ниже уровня, приведенных в таблице.

На границах рабочего участка аэродинамические уровни звуковой мощности на 3 дБ выше уровня звуковой мощности, соответствующего номинальному режиму работы вентилятора.

Аэродинамические характеристики

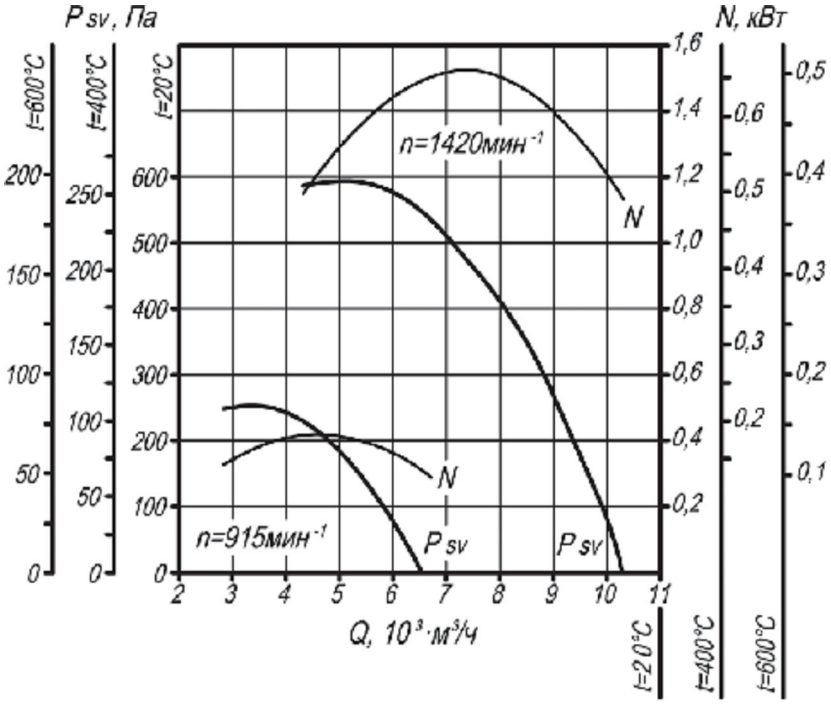

Рис. 25. Аэродинамическая характеристика вентилятора ВКРм №5 ДУ.

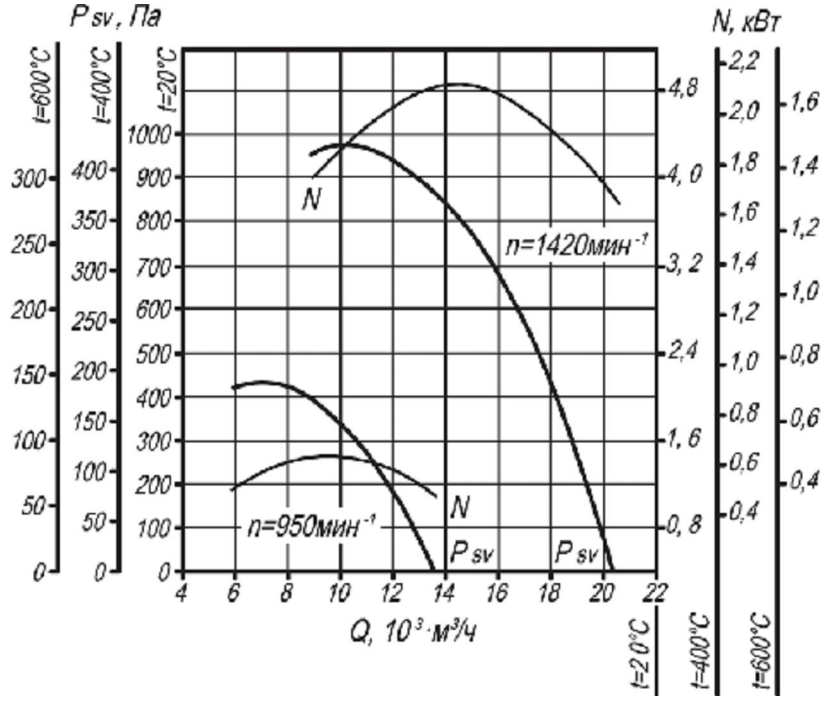

Рис. 26. Аэродинамическая характеристика вентилятора ВКРм №6,3 ДУ.

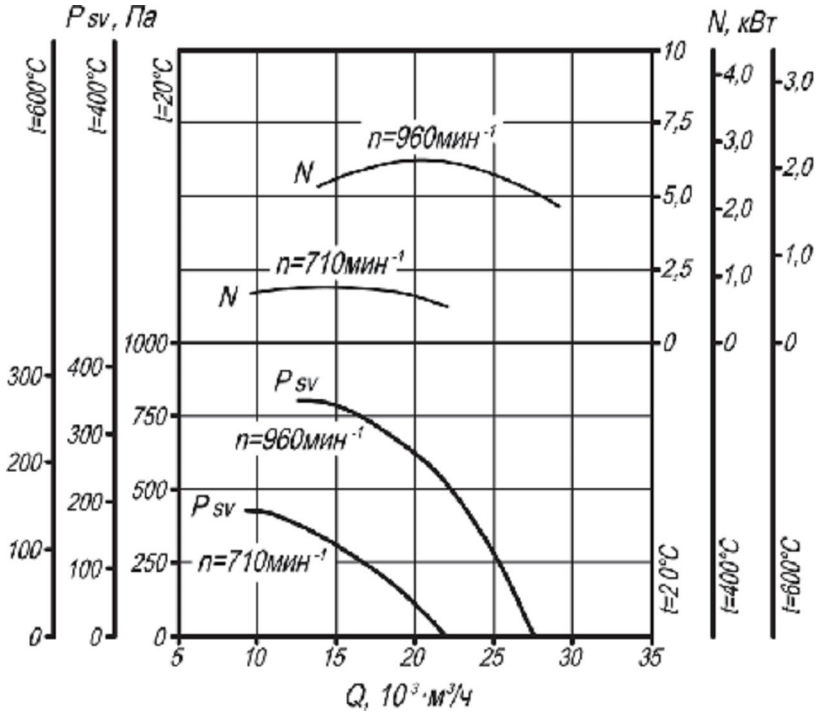

Рис. 27. Аэродинамическая характеристика вентилятора ВКРм №8 ДУ.

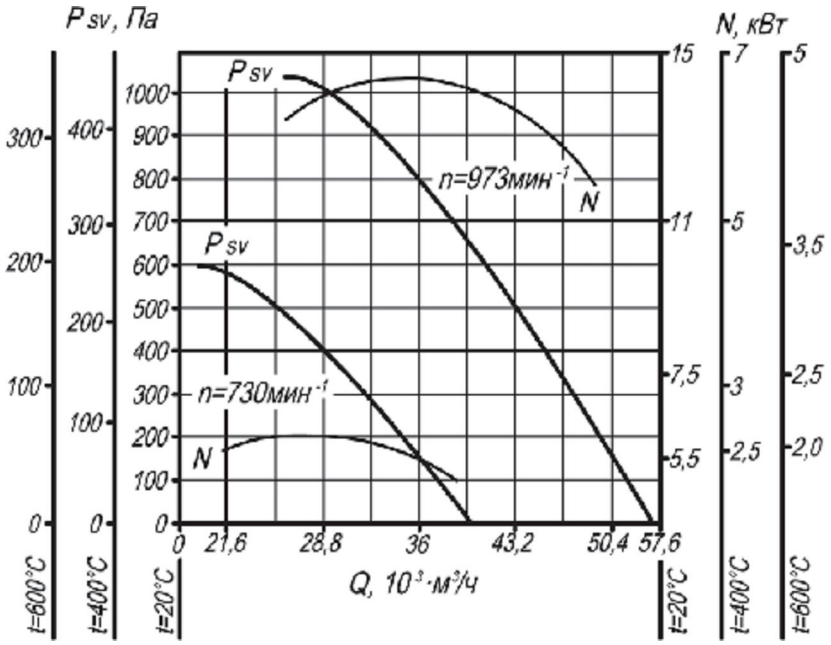

Рис. 28. Аэродинамическая характеристика вентилятора ВКРм №10 ДУ.

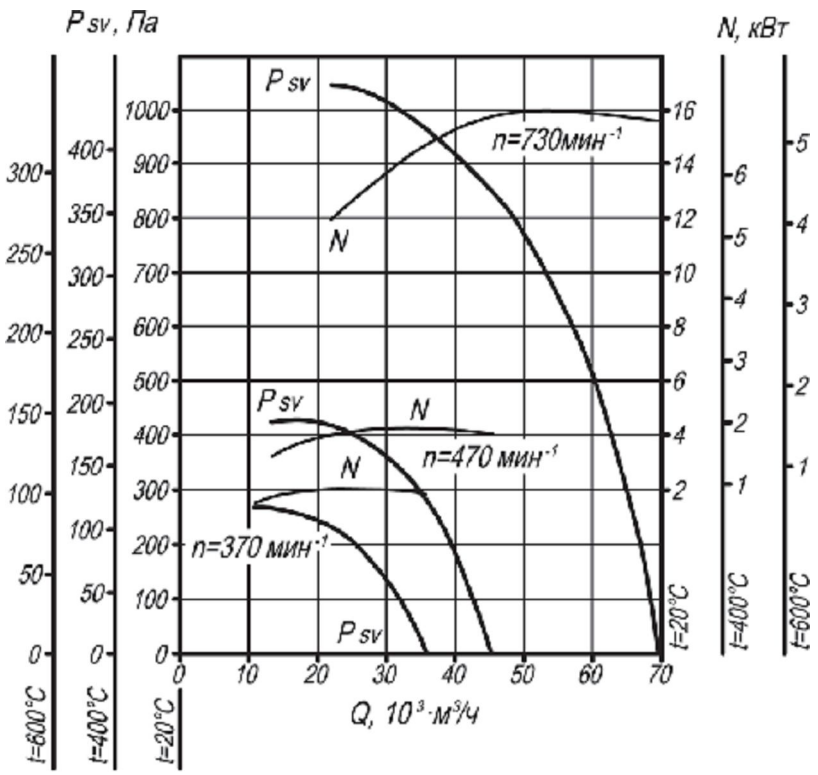

Рис. 29. Аэродинамическая характеристика вентилятора ВКРм №12,5 ДУ.