Мотор-редукторы спироидно-цилиндрические двухступенчатые.
Тип МРЦС2.

Назначение.

Мотор-редукторы спироидно-цилиндрические двухступенчатые серии МРЦС2 используются в приводах станков и технологических установках, грузоподъемных устройствах и конвейерах, в оборудовании пищевой и перерабатывающей промышленности, точных приборах и устройствах универсального и специального назначения.

Условия применения:

- режим работы – непрерывный;
- направление вращения – в любую сторону;
- внешняя среда – неагрессивная, с содержанием непроводящей пыли до 10 мг/м^3;
- температура внешней среды от -40º до +40ºС;
- климатическое исполнение У для категории размещения 3 по ГОСТ 15150-69.

Пример записи условного обозначения:

напряжение сети переменного тока
климатическое исполнение и категория размещения
вариант сборки
частота вращения выходного вала, об/мин
межосевое расстояние, мм
тип

МРЦС2 12/16 1 81 У3 380/220

Варианты сборки:

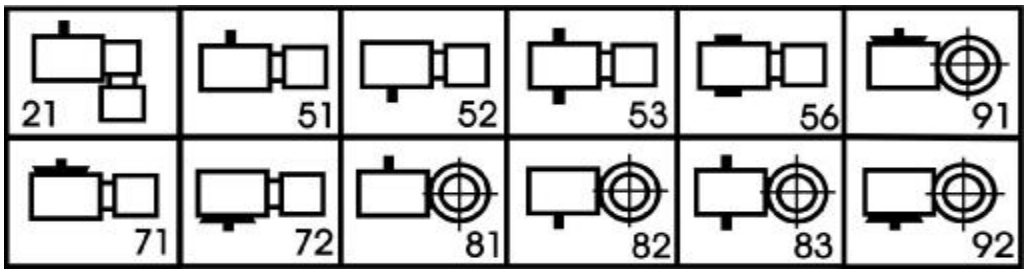

Технические характеристики

МРЦС2-12/16									
Мощность двигателя, кВт	**0,06**								
Варианты сборки	**21, 81, 82, 83, 91, 92**								
Частота вращения выходного вала, об/мин	0,54	0,73	0,93	1,02	1,09	1,23	1,37	1,38	1,47
Крутящий момент на выходном валу, Нм	20,9	22,3	23,1	20,4	20,4	23,4	23,5	21,8	21,7
Передаточное число	2506	1862	1444	1320	2508	1102	988	980	1862

Габаритные и присоединительные размеры

МРЦС-2-12/16

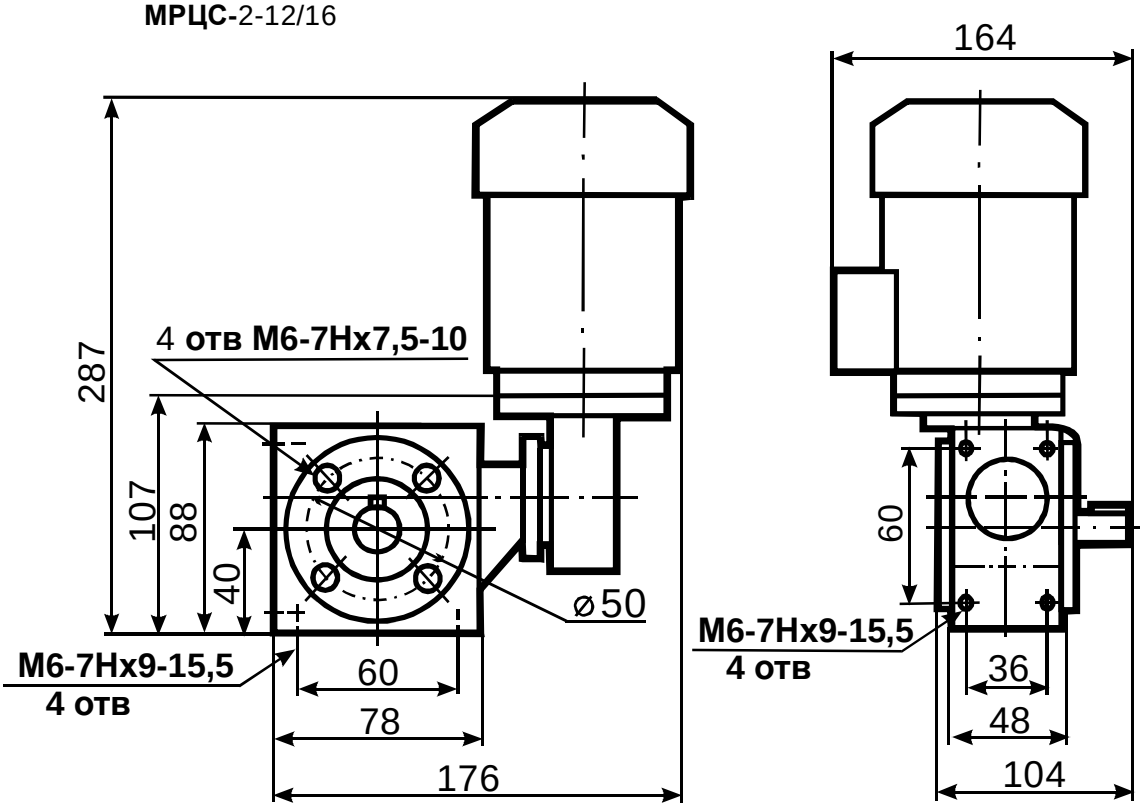

МРЦС-2-34/88

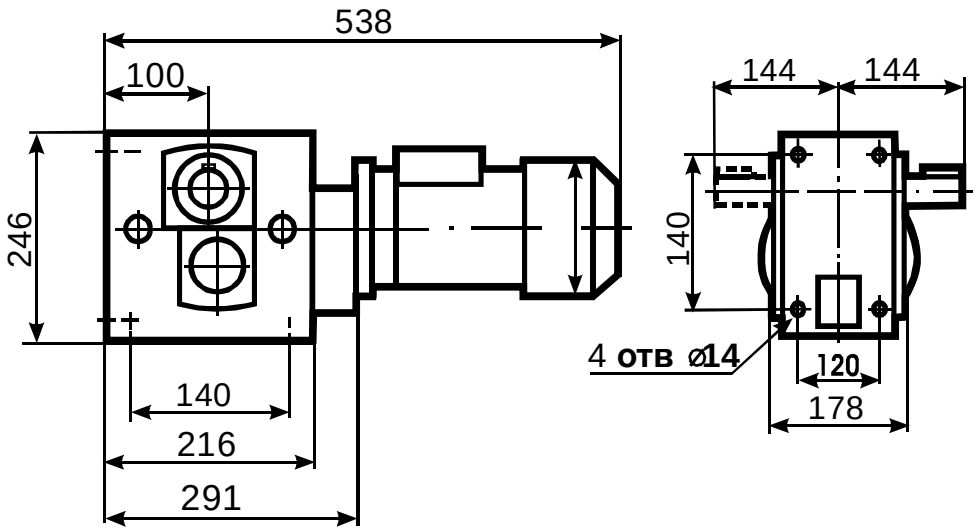

МРЦС-2-50/40

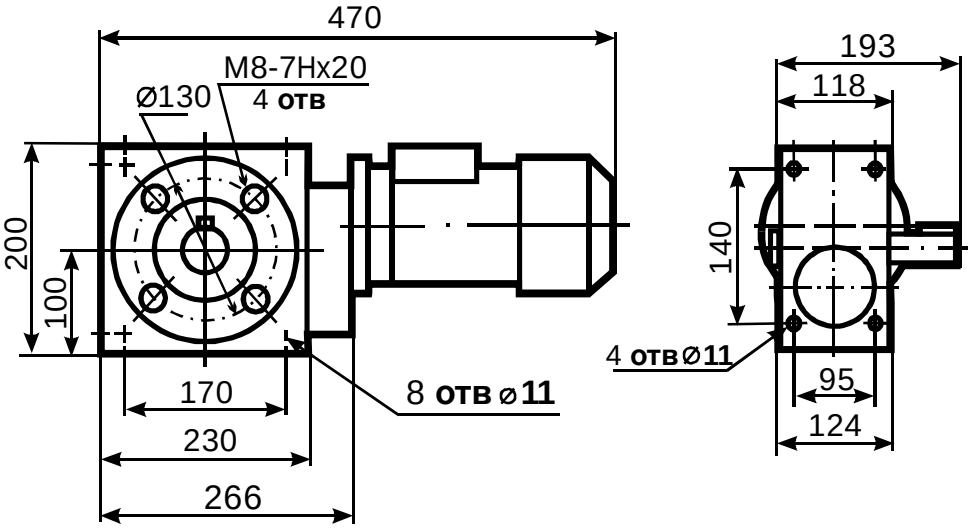

Размеры концов выходных валов:

- **цилиндрического**

тип	l	d	b	t
МРЦС2-12/16	30	14js6	5	16
МРЦС2-34/88	58	32k7	10	35
МРЦС2-50/40	60	28h7	8	31

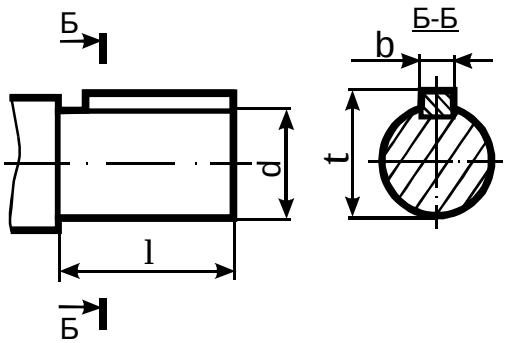

- **полого**

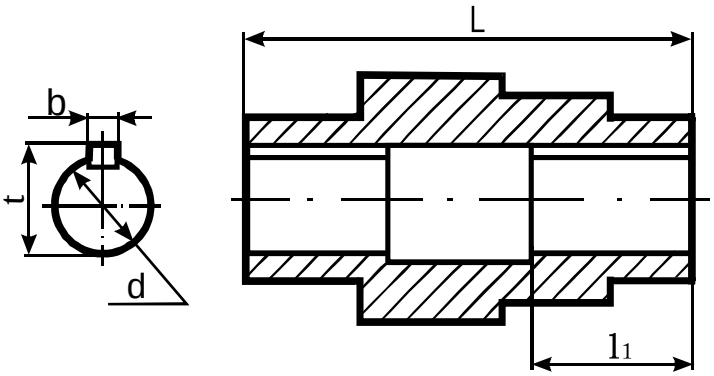

тип	L	l_1	b	t	d
МРЦС2-34/88	160	50	10	35,3	32H7
МРЦС2-50/40	132	40	8	31,3	28H7

426008, г.Ижевск, ул.Кирова, 172 факс (3412) 22-19-46
Управление сбыта (3412) 22-26-98, 22-27-89, 209@reduktor.udm.ru